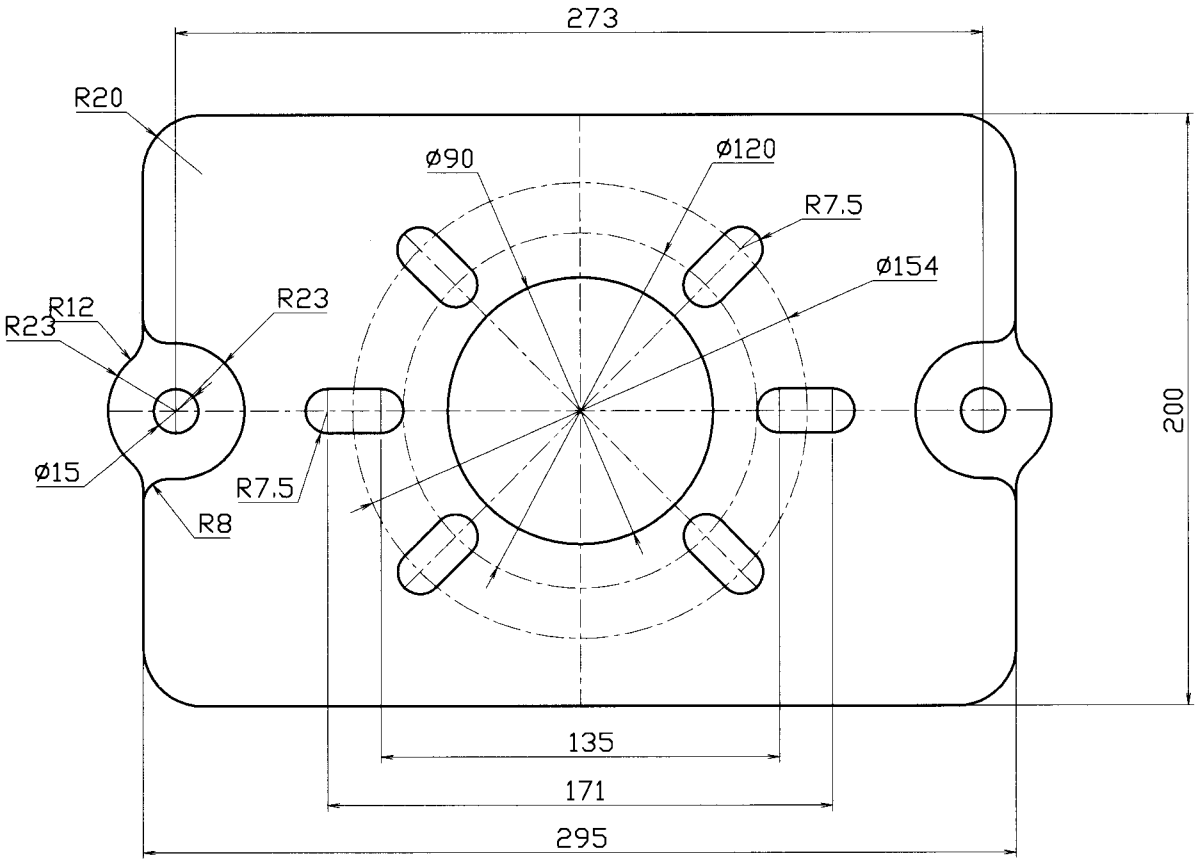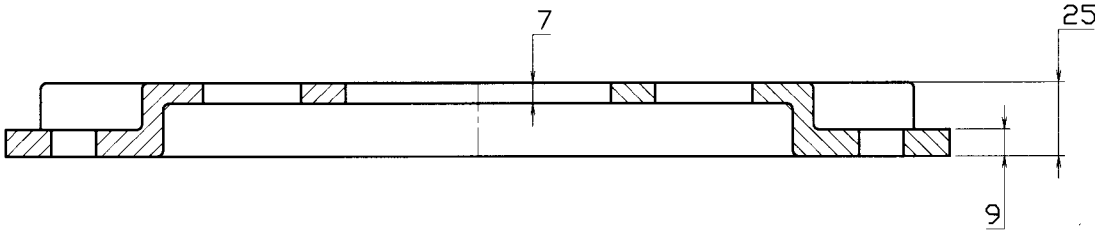手押しポンプ用鉄ベース